TC-1000C2

※	品番	部品ｺｰﾄﾞ	部品名	要数
	001	420620ACA	T.V.ﾎﾞﾃﾞｲ CP	1
	A	420620AC0	ｽﾛｯﾄﾙﾊﾞﾙﾌﾞﾎﾞﾃﾞｰ	1
	B	420620AD0	ｽﾛｯﾄﾙﾊﾞﾙﾌﾞﾌﾞｯｼｭ (ｸﾐﾀﾃﾖｳ)	1
	C	420645AT0	ｽﾛｯﾄﾙﾊﾞﾙﾌﾞｷｰ	1
	D	420645AL0	ｽﾛｯﾄﾙﾊﾞﾙﾌﾞﾋﾟﾝ	1
	002	135000500	ﾎｰｽﾆｯﾌﾟﾙ	1
	003	420620AA0	ｽﾛｯﾄﾙﾊﾞﾙﾌﾞ	1
	004	130301024	ｽﾅｯﾌﾟﾘﾝｸﾞ H-24	1
	005	130131616	ﾆｰﾄﾞﾙﾍﾞｱﾘﾝｸﾞ TA-1616	1
	006	136102045	ﾊﾞﾙﾌﾞﾎﾞﾃﾞｰﾊﾟｯｷﾝ	1
	007	131708018	ﾛｯｶｸｱﾅｯｷﾎﾞﾙﾄ M8X 18	4
	008	134501010	Uﾅｯﾄ M10	1
	009	131301010	ｽﾌﾟﾘﾝｸﾞﾜｯｼｬｰ M10	1
	010	130802040	ｽﾛｯﾄﾙﾊﾞﾙﾌﾞｽﾌﾟﾘﾝｸﾞ	1
	011	420620AH0	ｽﾛｯﾄﾙﾊﾞﾙﾌﾞSPｼｰﾄ	1
	012	420620DDA	T.V ﾊﾝﾄﾞﾙ CP	1
	A	420620DEA	T.V.ﾊﾝﾄﾞﾙ A(ﾋﾟﾝﾂｷ)	1
	B	420645DJ0	T.V.ﾊﾝﾄﾞﾙ B(L)	1
	C	420645DL0	T.V.ﾊﾝﾄﾞﾙ B(R)	1
	D	131502031	ｽﾛｯﾄﾙﾊﾞﾙﾌﾞﾊﾝﾄﾞﾙﾎﾞﾙﾄ	2
	E	134401008	ﾛｯｶｸﾅｯﾄ M8(ｸﾛ)	2
	F	131301008	ｽﾌﾟﾘﾝｸﾞﾜｯｼｬｰ M 8	2
	015	420620KTB	ｾﾌﾃｲｽﾄｯﾊﾟｰCP	1
	016	420620KW0	ｾﾌﾃｲｽﾄｯﾊﾟｰｼｬﾌﾄ	1
	017	130604020	ｽﾌﾟﾘﾝｸﾞﾋﾟﾝ 4X20	1
	021	420620BG0	ﾓｰﾀｰｹｰｽ	1
	022	420690CA0	ﾘﾔｼﾘﾝﾀﾞｰｶﾊﾞｰ	1
	023	420670CC0	ﾘｱCYｶﾊﾞｰｷｬｯﾌﾟ	1
	024	131704010	ﾛｯｶｸｱﾅｯｷﾎﾞﾙﾄ M4X10 P0.7	6
	025	420670EH0	ﾌﾞﾚｰｷﾋﾟｰｽ	1
	026	130604020	ｽﾌﾟﾘﾝｸﾞﾋﾟﾝ 4X20	1
	027	420670EF0	ﾌﾞﾚｰｷﾋﾟｽﾄﾝ	1
	028	131110017	Oﾘﾝｸﾞ P-18 (ﾌﾂｿ)	1
	029	130802035	ﾌﾞﾚｰｷｽﾌﾟﾘﾝｸﾞ	1
	030	136102042	ｼﾘﾝﾀﾞｰｶﾊﾞｰﾊﾟｯｷﾝ	1
	031	420620BT1	ｼﾘﾝﾀﾞｰ	1
	032	130604014	ｽﾌﾟﾘﾝｸﾞﾋﾟﾝ 4X14	1
	034	420601BP1	ﾛｰﾀ (ｼﾔﾌﾄｲﾂﾀｲｶﾞﾀ)	1
	035	137102001	ﾍﾞｰﾝ	8
	036	130104003	ﾍﾞｱﾘﾝｸﾞ 6002	2
	037	420620CFE	ﾌﾛﾝﾄｼﾘﾝﾀﾞｰｶﾊﾞｰ CP	1
	A	420620CF1	ﾌﾛﾝﾄｼﾘﾝﾀﾞｰｶﾊﾞｰ (ﾇｽﾐ ｲﾘ)	1
	B	136302012	ｴﾚﾒﾝﾄ	1
	038	131102009	Oﾘﾝｸﾞ G-65	1
	039	130301032	ｽﾅｯﾌﾟﾘﾝｸﾞ H-32	1
	040	420645CY1	ｵｲﾙﾌﾟﾗｸﾞ (ﾇｽﾐ ﾅｼ)	1
	041	131105006	Oﾘﾝｸﾞ 6227-6	1
	051	420620GK0	ﾄﾞﾗｲﾌﾞﾋﾟﾆｵﾝ	1
	052	420620FL0	ｱｲﾄﾞﾙｷﾞﾔｰ	3
	053	420620FNB	ｱｲﾄﾞﾙｷﾞﾔｰｼｬﾌﾄ CP	3
	054	130131015	ﾆｰﾄﾞﾙﾍﾞｱﾘﾝｸﾞ TA-1015 (HMK)	6
	055	420620FU0	ｱｲﾄﾞﾙｷﾞﾔﾌﾚｰﾑ	1
	056	130802034	ｱｲﾄﾞﾙｷﾞﾔｰｾｯﾄﾘﾝｸﾞ	1
	057	420601GAB	ｷﾞﾔﾌﾚｰﾑﾎﾞｰﾙﾎﾙﾀﾞｰ CP	2
	058	420620FGA	ｷﾞﾔｹｰｽ CP	1
	A	420620FG0	ｷﾞﾔｹｰｽ	1
	B	420620GH1	ｲﾝﾀｰﾅﾙｷﾞﾔ	1
	C	130305090	ｻｰｸﾘｯﾌﾟ AR- 90 (SB- 90)	1
	D	130101035	ﾍﾞｱﾘﾝｸﾞ 635	1
	E	420620GC0	ﾍﾞｱﾘﾝｸﾞｷｬｯﾌﾟ	1
	F	420601FA0	ｸﾞﾘｰｽﾌﾟﾗｸﾞ	1
	G	131101006	Oﾘﾝｸﾞ P-8	1
	H	420620FY0	ｷﾞﾔｰﾌﾚｰﾑｲﾝﾅｰﾚｰｽ S	1
	059	420620GLA	ﾛｰﾄﾞｷﾞﾔｰ CP	1
	A	420620GL0	ﾛｰﾄﾞｷﾞﾔｰ	1
	B	420620FZ0	ｷﾞﾔｰﾌﾚｰﾑｲﾝﾅｰﾚｰｽ L	1
	C	130131212	ﾆｰﾄﾞﾙﾍﾞｱﾘﾝｸﾞ TA-1212	1
	060	131708170	ﾛｯｶｸｱﾅｯｷﾎﾞﾙﾄ W5/16X70	4
	061	420620GE0	ﾌﾗｯｼｭ ﾎﾞﾙﾄ	2

※	品番	部品ｺｰﾄﾞ	部品名	要数
	062	134411008	ﾛｯｶｸﾅｯﾄ W5/16 18ﾔﾏ	8
	063	131301008	ｽﾌﾟﾘﾝｸﾞﾜｯｼｬｰ M 8	12
	071	420622HM0	ﾛｰﾄﾞｼｰﾌﾟ	1
	072	138071065	ﾁｴﾝ 7.1MM X 6.5M(ISO)	0
	073	420622HU0	ﾁｴｰﾝｶﾞｲﾄﾞ	1
	074	420622YG0	ﾁｴｰﾝｾﾊﾟﾚｰﾀ	1
	075	420620YJ0	ﾁｴｰﾝｾﾊﾟﾚｰﾀﾋﾟﾝ	1
	076	420620GSA	ﾐﾄﾞﾙﾌﾟﾚｰﾄ MCP	1
	A	420620GS0	ﾐﾄﾞﾙﾌﾟﾚｰﾄ M	1
	B	420620CR0	ﾛｰﾗﾍﾞｱﾘﾝｸﾞｱｳﾄﾚｰｽ S	1
	C	420620NU0	ﾛｰﾗﾍﾞｱﾘﾝｸﾞｲﾝﾅｰｼｰﾄ S	1
	D	420620CK0	ﾛｰﾗﾍﾞｱﾘﾝｸﾞｱｳﾄｼｰﾄ S	1
	E	130402001	ﾛｰﾗｰ 7,7X10,6	14
	077	131101045	Oﾘﾝｸﾞ P-46	1
	078	131201006	ｵｲﾙｼｰﾙ ZF- 6	1
	079	420620GXA	ﾐﾄﾞﾙﾌﾟﾚｰﾄ GCP	1
	A	420620GX0	ﾐﾄﾞﾙﾌﾟﾚｰﾄ G	1
	B	420620CS0	ﾛｰﾗﾍﾞｱﾘﾝｸﾞｱｳﾄﾚｰｽ L	1
	C	420620CQ0	ﾛｰﾗﾍﾞｱﾘﾝｸﾞｲﾝﾅｰｼｰﾄ L	1
	D	420620CL0	ﾛｰﾗﾍﾞｱﾘﾝｸﾞｱｳﾄｼｰﾄ L	1
	E	130402001	ﾛｰﾗｰ 7,7X10,6	16
	080	131201007	ｵｲﾙｼｰﾙ ZF- 7	1
	081	420620HR0	ﾁｴｰﾝｾｯﾄﾌﾟﾚｰﾄ	2
	082	420620HS0	ﾁｴｰﾝｾｯﾄﾌﾟﾚｰﾄｼｬﾌﾄ	1
	083	420620YW1	CHｾｯﾄｽﾋﾟﾝﾄﾞﾙ(ﾈｼﾞ)	1
	084	134501006	Uﾅｯﾄ M6	1
	085	420620HT0	ﾁｴｰﾝｾｯﾄﾘﾝｸﾞ	1
	091	426261S2K	ﾌﾂｸ CP	2
	A	426261S20	ｱﾂﾊﾞﾌﾂｸ	1
	B	426221BK0	ﾌﾂｸｾﾌﾃｲｸﾛｰ(ｽﾃﾝﾚｽ)	1
	C	130802258	ﾌﾂｸｽﾌﾟﾘﾝｸﾞ	1
	D	131705035	ﾛｯｶｸｱﾅｯｷﾎﾞﾙﾄ M5X35	1
	E	134501005	Uﾅｯﾄ M5	1
	F	420620PG0	ﾌﾂｸｴﾝﾄﾞﾋﾟｰｽ (ｸﾐ)	1
	G	133206025	ﾏﾙﾋﾞﾖｳ 6X25	2
	092	420620QD0	ｱﾂﾊﾟｰﾌﾂｸﾎﾞﾙﾄ	1
	093	134501010	Uﾅｯﾄ M10	1
	094	131301010	ｽﾌﾟﾘﾝｸﾞﾜｯｼｬｰ M10	1
	096	420620QV0	ｱﾝﾀﾞｰﾌﾂｸｼｬﾌﾄ	1
	097	130705025	ﾜﾘﾋﾟﾝ 5X25	2
	098	420622RB0	ﾌﾘｰﾁｴｰﾝﾎｲﾙ	1
	099	420620RA0	ﾌﾘｰﾁｴｰﾝ ﾎｲﾙ ﾌﾚｰﾑ	1
	100	420620REB	ﾌﾘｰﾁｴｰﾝﾎｲﾙｼｬﾌﾄ CP	1
	101	130705025	ﾜﾘﾋﾟﾝ 5X25	2
	111	420620JF0	ﾁｴﾝﾀﾞｳﾝｽﾄｯﾊﾟｰ	2
	112	131705022	ﾛｯｶｸｱﾅｯｷﾎﾞﾙﾄ M5X22	2
	113	134401005	ﾛｯｶｸﾅｯﾄ M5	2
	114	131301005	ｽﾌﾟﾘﾝｸﾞﾜｯｼｬｰ M5	2
	115	130802041	ﾁｴｰﾝｴﾝﾄﾞﾘﾝｸﾞ	1
	116	137301100	ﾈｰﾑﾌﾟﾚｰﾄ	1
	117	133001110	ｳﾁｺﾐﾋﾞﾖｳ NO.0X3.2	4
	124	130802081	Sｶﾞﾀﾜｲﾔ (ｼﾖｳ)	2
	125	138001015	ｴｱﾁｴﾝﾌﾞﾛｯｸ ﾁｴﾝｼﾞｺｰﾄﾞ 1.5M	2
	126	136602625	ｸﾞﾘｯﾌﾟ(W)	1
	127	136602626	ｸﾞﾘｯﾌﾟ(R)	1
	128	136602627	ﾊﾝﾄﾞﾙ	1

※	品番	部品ｺｰﾄﾞ	部品名	

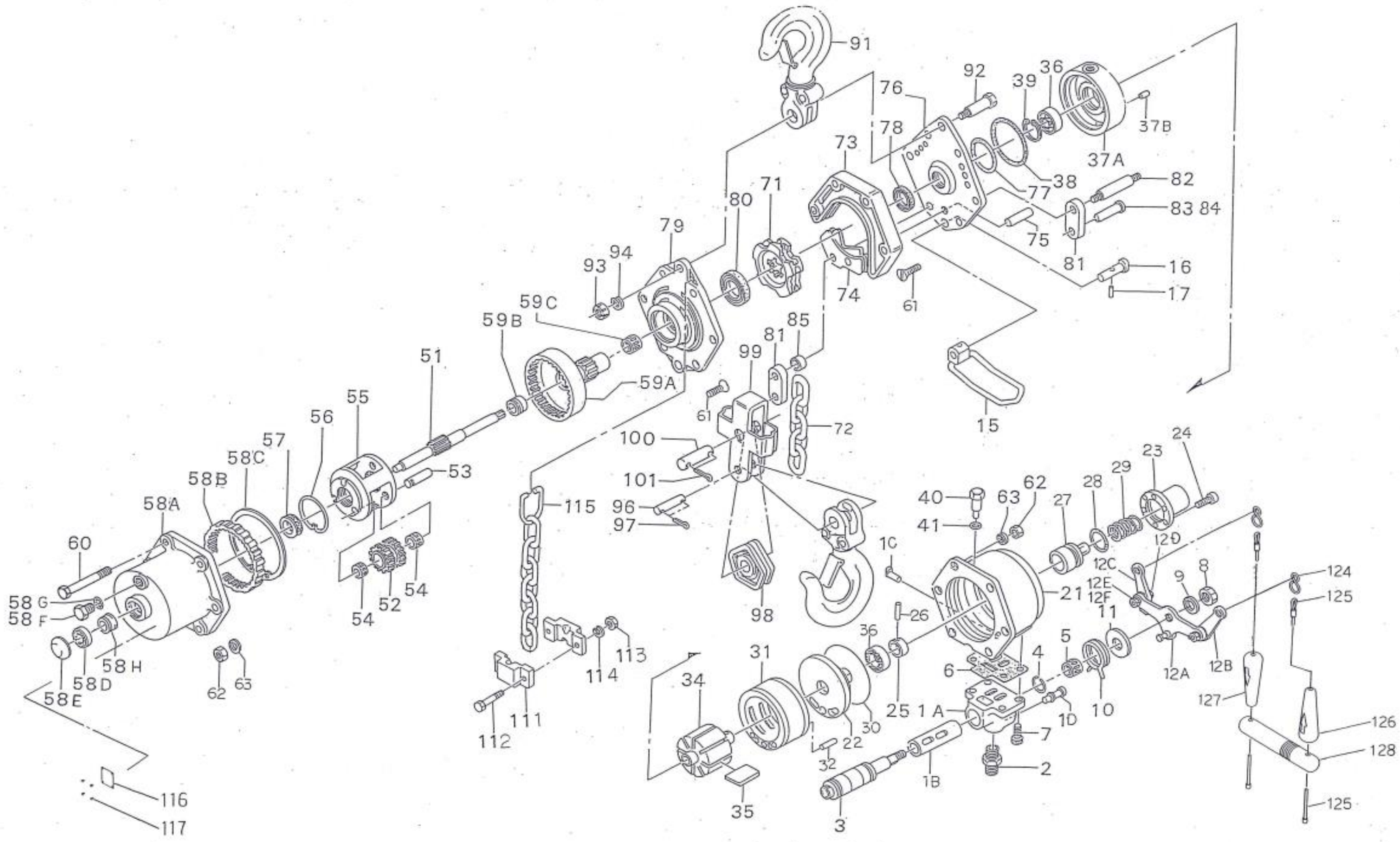

TC—1000C2
2017 – H001
17.07.08